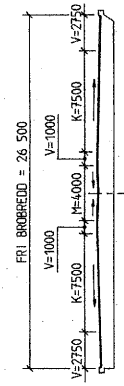

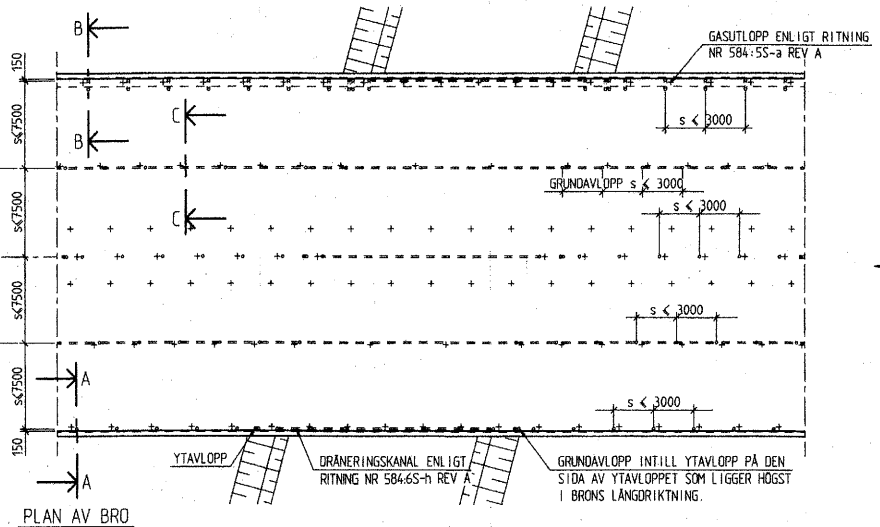

PLAN AV BRO
1:200
ISOLERING MED ASFALTMASTIX

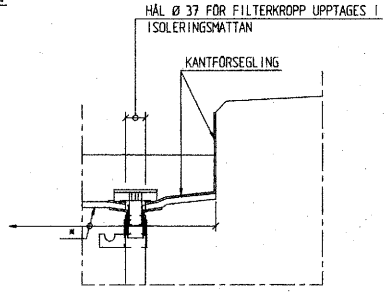

ALT. 1 OCH 2 (ISOLERINGSMATTA)
1:5

GÄLLER ÄVEN ALT. 3 UTOM KANTFÖRSEGLING

* BETONGEN OCH TRATTENS ÖVERSIDA YT-BEHANDLAS MED BITUMENLÖSNING.

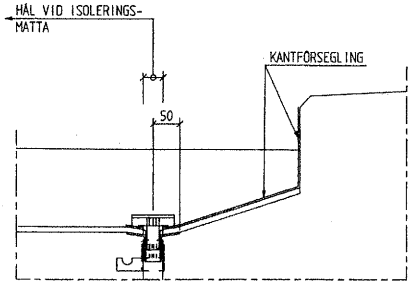

ALT. 4 (TYPBELÄGGNING NR 8)
1:5

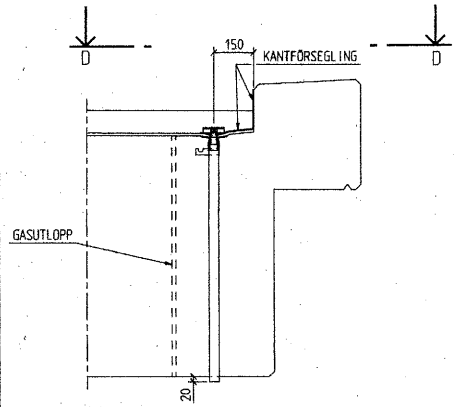

SEKTION A-A

ALT. 1 (VID KANTBALK, PLATTA MED RAK SIDA ELLER KONSOL)
1:10

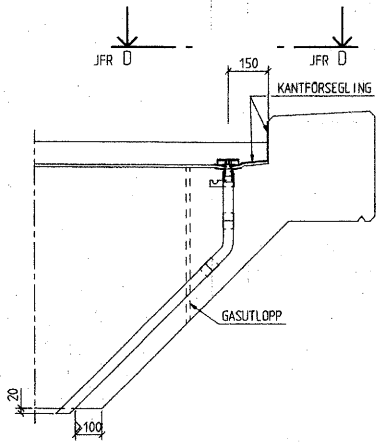

SEKTION B-B

ALT. 2 (VID KANTBALK, PLATTA MED FASAD SIDA)
1:10

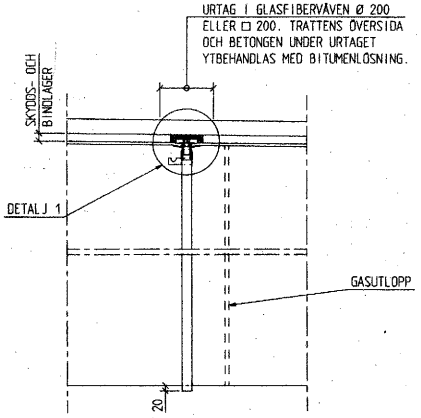

SEKTION C-C

ALT. 3 (I BROBANEPLATTA)
1:10

PLACERING AV GRUNDAVLOPP FÖR AKTUELL BRO SKALL FRAMGÅ AV ARBETSRITNING.

GRUNDAVLOPP AV PLAST UTFÖRS ENLIGT RITNING NR 584:6S-i.

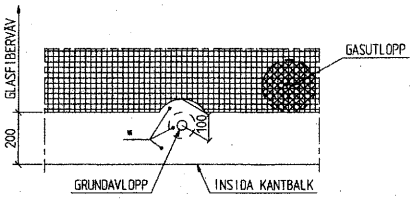

VY D-D (BELÄGGNINGEN EJ VISAD)
1:10

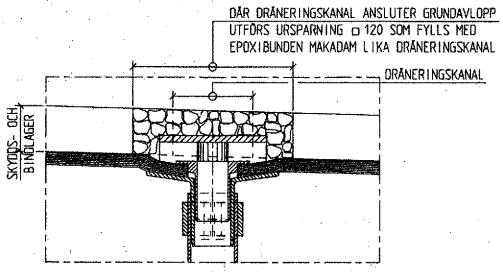

DETALJ 1
1:2

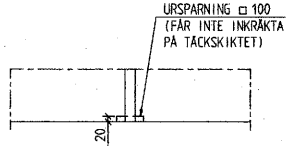

ALTERNATIV UTFORMNING AV GRUNDAVLOPP VID UNDERKANT BROBANEPLATTA
1:10

SKALOR
1:100 0 1 2 3 4 5 6 7 8 9 10 M.
1:50 0 1 2 3 4 5 M.
1:20 0 1 2 M.

584:6S-g
Godkänd 1995-01-27
Vägverket
Division Väg & Trafik
Avdelning Teknik
Sektion Broteknik

BET	ANT	ÄNDRINGEN AVSER	DATUM	SIGN
A		ANPASSN T ATB BRO	2002-12-09	TF

STANDARDRITNING

Vägverket
DIVISION VÄG & TRAFIK
AVDELNING TEKNIK
SEKTION BROTEKNIK

UPPDRAG NR	
RITAD/KONSTRUERAD AV	B HOLM
DATUM 1995-01-25	HANDLÄGGARE P WESTERGREN
ANSVARIG	
GRUNDAVLOPP VID TYPBELÄGGNINGAR NR 1-6 OCH 8	
ERSÄTTER RITNING	Nr 584:6G-m
NUMMER	584:6S-g
BET	A